版 次	修 订 内 容	绘图	审 核

第三视角

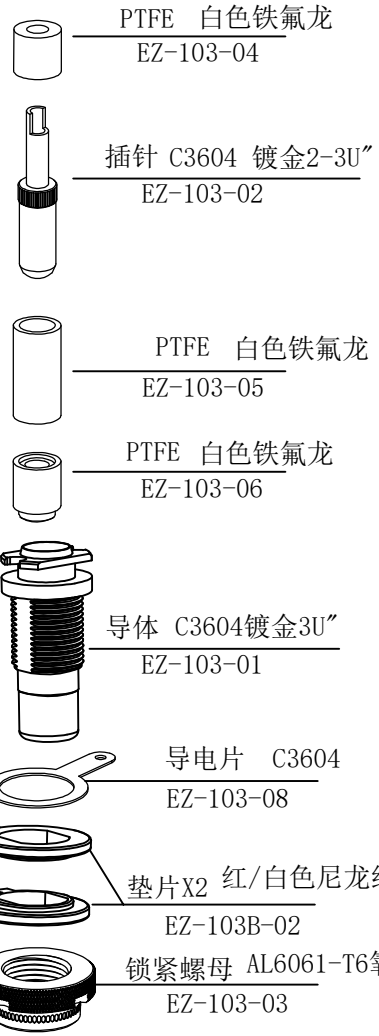

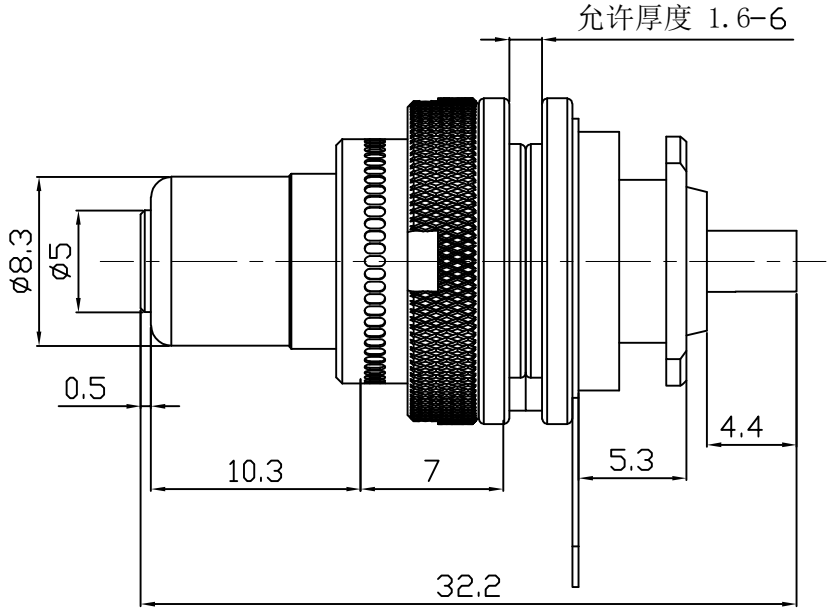

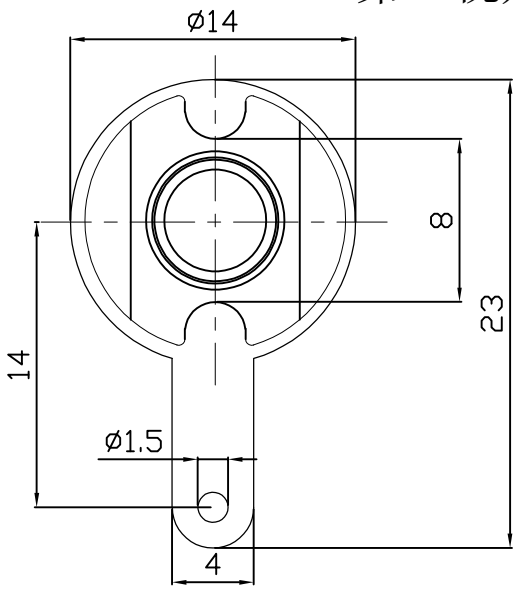

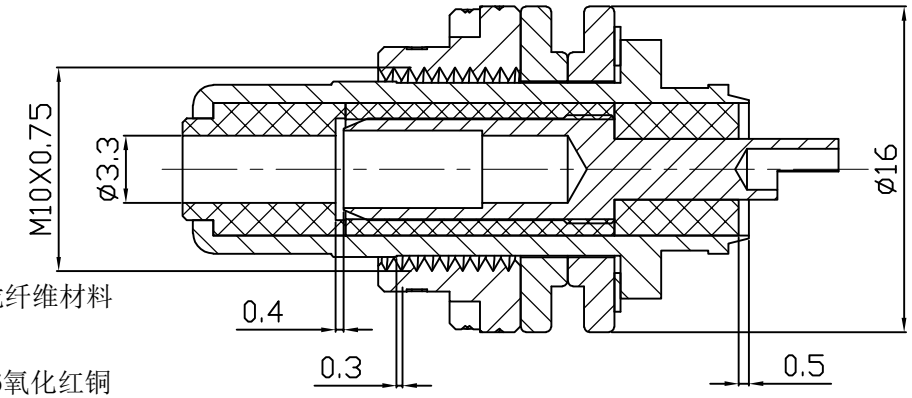

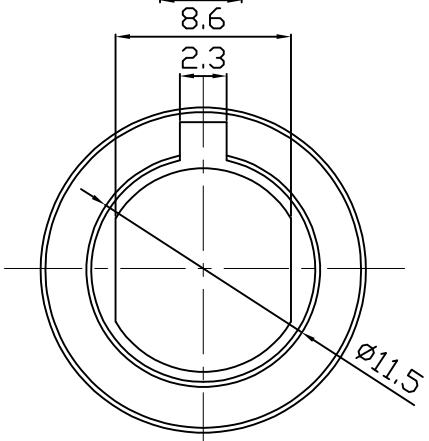

安装孔尺寸

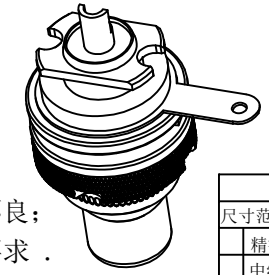

技术要求:

1. 方框位置为共用零件;
2. 未注尺寸公差,参考3D图;
3. 产品表面无批锋、压痕、毛刺、变形等不良;
4. 所有使用材、物料均符合客户最新环保要求 .

一 般 公 差				
尺寸范围	0-3.0	3.0-6.0	6.0-30	30-120
精密	±0.02	±0.025	±0.03	±0.05
中级	±0.025	±0.03	±0.05	±0.10
基本	±0.05	±0.05	±0.10	±0.20

设计		产品料号	EZ-103	表面处理	24K金3U''
核准		成品名称	RCA插座	材料	C3604
日期	2024.01.14	产品名称	装配图	版次	A0

深圳市百瑞科科技有限公司